Dokumentą elektroniniu parašu
pasirašė DAIVA VALKAVIČIENĖ
Data: 2023-11-30 14:04:19
Paskirtis: Kopija tikra
Vieta: VĮ Registrų centras

ŠEŠTAS AUKŠTAS

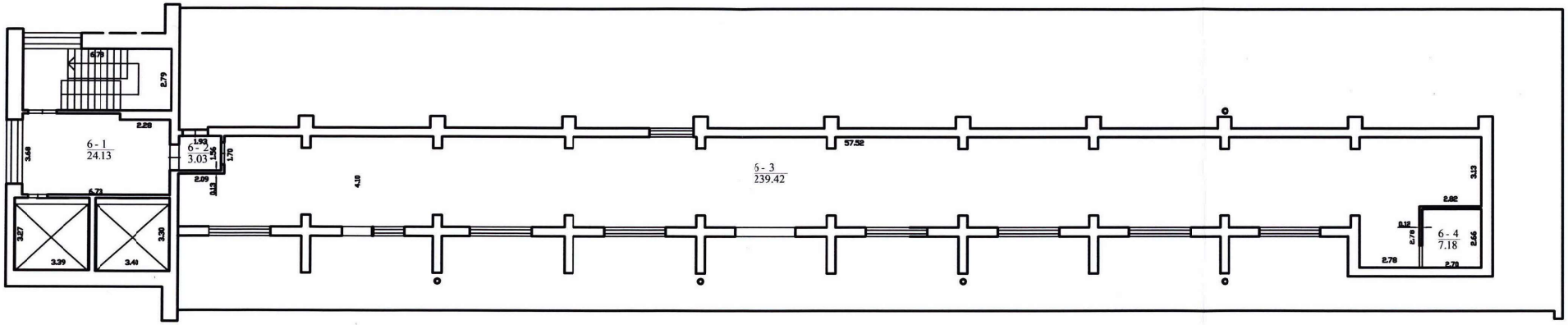

UAB "Kadastras"			
Licencija Nr.: G-937-(1009) išduota 2008-11-20			
Pareigos	V., pavardė	Parašas	Data
Matininkė ekspertė	V.Kajokienė		2009-01-30
2M-ME-103			

Šešto aukšto planas	1:200	A.V.
Druskininkų sav. Druskininkų m. Sveikatos g. 30		
Sudarytas pagal 2009-01-30 kadastrinių matavimų duomenis	Pastato pažymėjimas plane 1Dėp	